Belastungstabelle für Gabelstapler

Herger Koch AG
Stahlbau Metallbau

nach DIN 1055-3:2002-10 ohne Schwingbeiwert

Es ist eine maximale Durchbiegung von 1/200 der Stützweite berücksichtigt.

Die Wahl des Tragstabes ist abhängig von der Stützweite, der Belastung und der gewählten Maschenteilung.

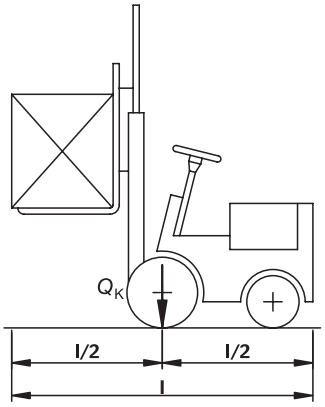

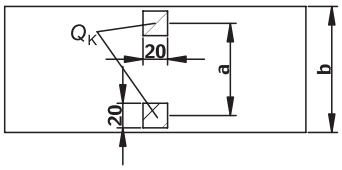

Kategorie	G1		G2		G3		G4		G5		G6	
zul. Gesamtgewicht	31 kN		46 kN		69 kN		100 kN		150 kN		190 kN	
Raddruck Q_K	13 kN		20 kN		32 kN		45 kN		70 kN		85 kN	
Lastaufstandsfläche	200 x 200 mm											

Gitterrost	Maschenteilung											
	33,3	20	33,3	20	33,3	20	33,3	20	33,3	20	33,3	20
	Tragstab		Tragstab		Tragstab		Tragstab		Tragstab		Tragstab	
Stützweite [mm]												
200	30/2	25/2	30/3	30/2	35/3	30/3	50/3	35/3	60/3	50/3	60/4	50/3
	25/3			25/3			40/4	30/4	50/4	40/4	50/5	40/5
300	35/3	40/2	40/3	35/3	50/4	50/3	60/3	50/3	70/4	60/4	70/5	70/3
	30/4	30/3		30/4	40/5	40/4	50/5	40/5	60/5	50/5		60/4
400	40/3	35/3	50/3	50/3	60/4	50/4	70/4	60/4	80/5	70/4	80/5	70/5
		30/4	40/5	40/4	50/5	40/5	60/5	50/5		60/5		
500	50/3	40/3	60/3	50/3	70/4	60/3	70/5	70/4	90/5	70/5	100/5	80/5
	40/4		50/4	40/5	60/5	50/5		60/5				
600	50/4	50/3	60/4	60/3	70/4	70/3	80/5	70/4	100/5	80/5		90/5
	40/5	40/4	50/5	50/4		60/4						
700	60/3	50/3	70/3	60/3	70/5	70/4	90/5	70/5		90/5		100/5
	50/4	40/4	60/4	50/4		60/5						
800	60/4	50/3	70/4	60/4	80/5	70/4	90/5	80/5		100/5		
	50/5	40/5	60/5	50/5								
900	70/3	60/3	70/4	70/3	80/5	70/5	100/5	80/5		100/5		
	60/4	50/4		60/4								
1000	70/3	60/3	70/5	70/4	90/5	70/5		90/5				
	60/4	50/4		60/5								
1100	70/4	60/3	70/5	70/4	100/5	80/5		90/5				
	60/5	50/5		60/5								
1200	70/4	60/4	80/5	70/4	100/5	80/5		100/5				
	60/5	50/5										
1300	70/4	70/3	80/5	70/5	100/5	90/5		100/5				
		60/4										
1400	70/5	70/3	90/5	70/5		90/5						
		60/4										
1500	70/5	70/4	90/5	70/5		90/5						
		60/5										
1600	70/5	70/4	90/5	80/5		100/5						
		60/5										
1700	80/5	70/4	100/5	80/5		100/5						
		60/5										
1800	80/5	70/4	100/5	80/5		100/5						
1900	80/5	70/4	100/5	80/5		100/5						
2000	80/5	70/5	100/5	90/5								